Planimetria di progetto
scala 1:250

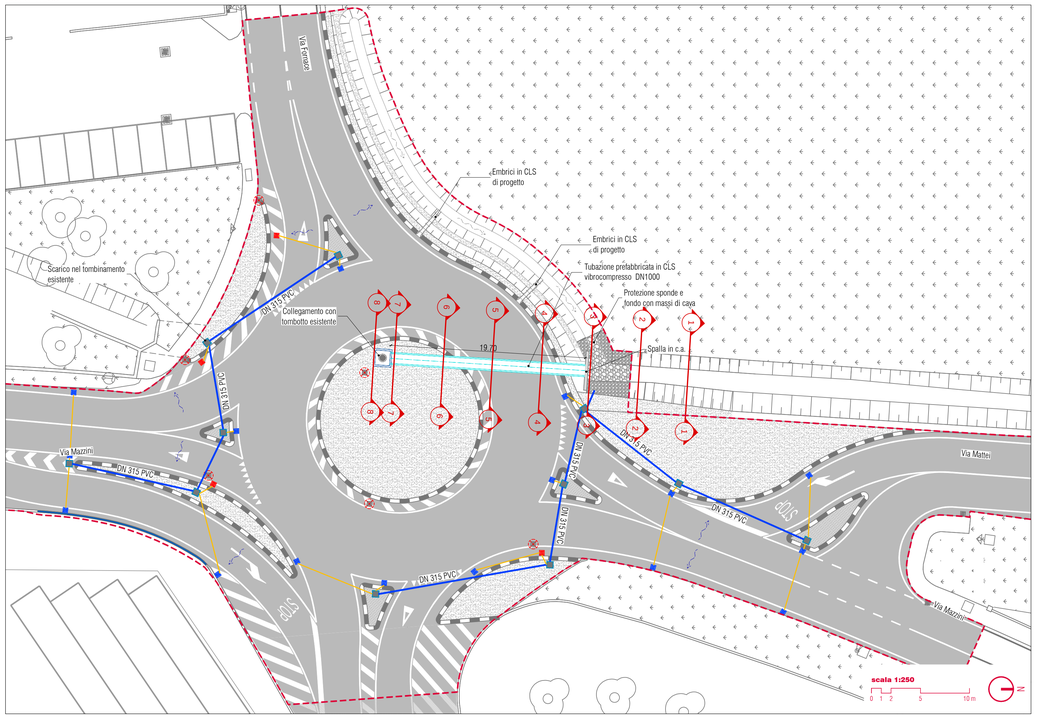

Profilo tubazione
scala 1:1000/1:100

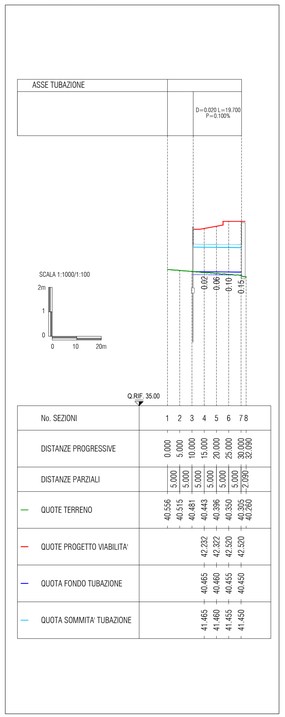

No. SEZIONI	1	2	3	4	5	6	7	8
DISTANZE PROGRESSIVE	0.000	5.000	10.000	15.000	20.000	25.000	30.000	32.000
DISTANZE PARZIALI	5.000	5.000	5.000	5.000	5.000	5.000	5.000	2.000
QUOTE TERRENO	40.556	40.515	40.481	40.443	40.396	40.336	40.305	40.260
QUOTE PROGETTO VIABILITA'			42.220	42.220	42.220	42.220	42.320	
QUOTA FONDO TUBAZIONE			40.465	40.465	40.465	40.465	40.450	
QUOTA SOMMITA' TUBAZIONE			41.465	41.465	41.465	41.465	41.450	

Sezione trasversale tubazione - imbocco
scala 1:20

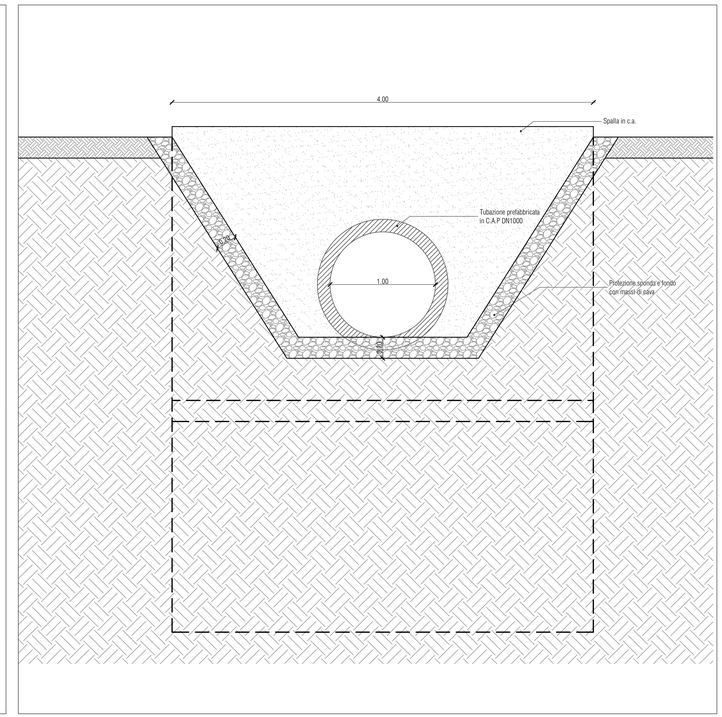

Legenda

- Limite di intervento
- Pozzetto prefabbricato di progetto in calcestruzzo 150x150 cm con chiusino in ghisa sferoidale DN600
- Caditoia esistente
- Caditoia di progetto
- Caditoia esistente da spostare
- Caditoia esistente riposizionata
- Pendenza pavimentazione stradale di progetto
- Tubazione in calcestruzzo Ø100 CEM di progetto
- Tubazione DN315 PVC SN8 di progetto
- Tubazione di allaccio caditoie DN160 PVC SN8 di progetto
- Pozzetto prefabbricato di progetto 60x60 cm con in calcestruzzo con chiusino in ghisa sferoidale 60x60 cm D400

Particolare embrice
scala 1:10

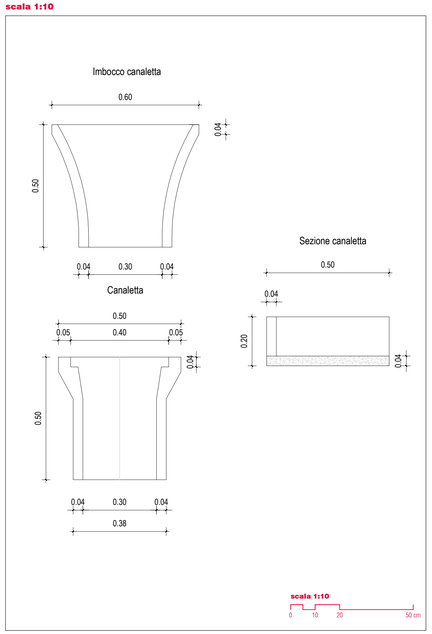

Particolare caditoia
scala 1:10

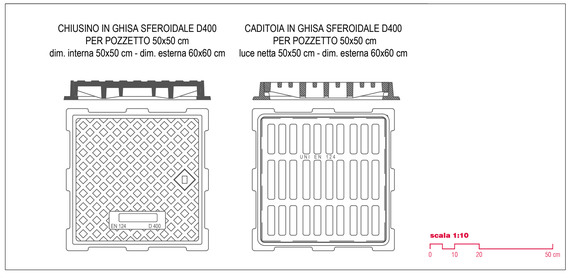

Particolare tubazione circolare
scala 1:20

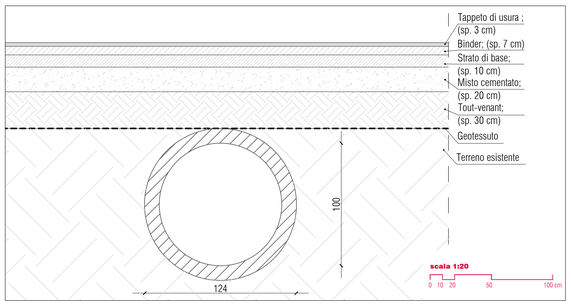

Collegamento caditoia con pozzetto di ispezione
scala 1:20

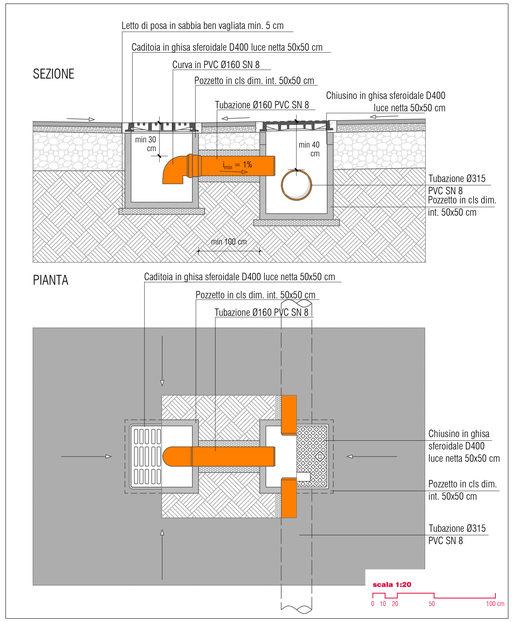

Carpenteria spalla in c.a. con taglione
scala 1:20

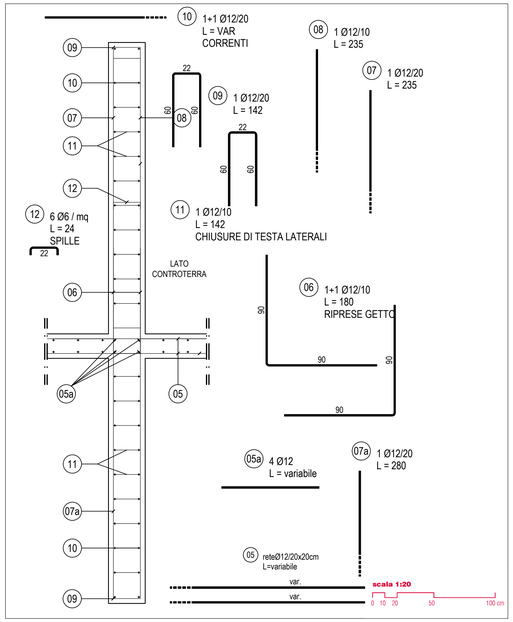

committente

Regione Veneto
Provincia di Padova
Comune di San Pietro in Gu
r.u.p.
arch. Alberto Franco

progettazione definitivo-esecutiva, direzione lavori

sinèrgo
Sinergo Spa - via Cu Bembo 152 - 35020 Maserne di Martellago - Venezia - Italy
tel.+39 041 5642511 - fax+39 041 640481
sinergospa.com - info@sinergospa.com

Progettista e Direttore dei Lavori
arch. Alberto Muffato

coordinamento di progetto
ing. Stefano Averno

coordinamento per la sicurezza in fase di progettazione
ing. Stefano Muffato

oggetto

PROGETTO DEFINITIVO-ESECUTIVO
Realizzazione di un'intersezione a rotatoria tra Via Mazzini e Via Fornace

località
San Pietro in Gu (PD)

STATO DI PROGETTO:
PLANIMETRIA SMALTIMENTO ACQUE

direttore tecnico
arch. Alberto Muffato

05.00

file 18111-01_A_05.00_TAV_r00
cod. committente
commessa **18111**

rev	data		redatto	verificato	approvato
rev	data		redatto	verificato	approvato
rev	data		redatto	verificato	approvato
0	17-11-2014	prima emissione	S. Averno	S. Averno	A. Muffato

© SINERGO Spa tutti i diritti riservati a norma di legge