STATO DI PROGETTO in scala 1:50

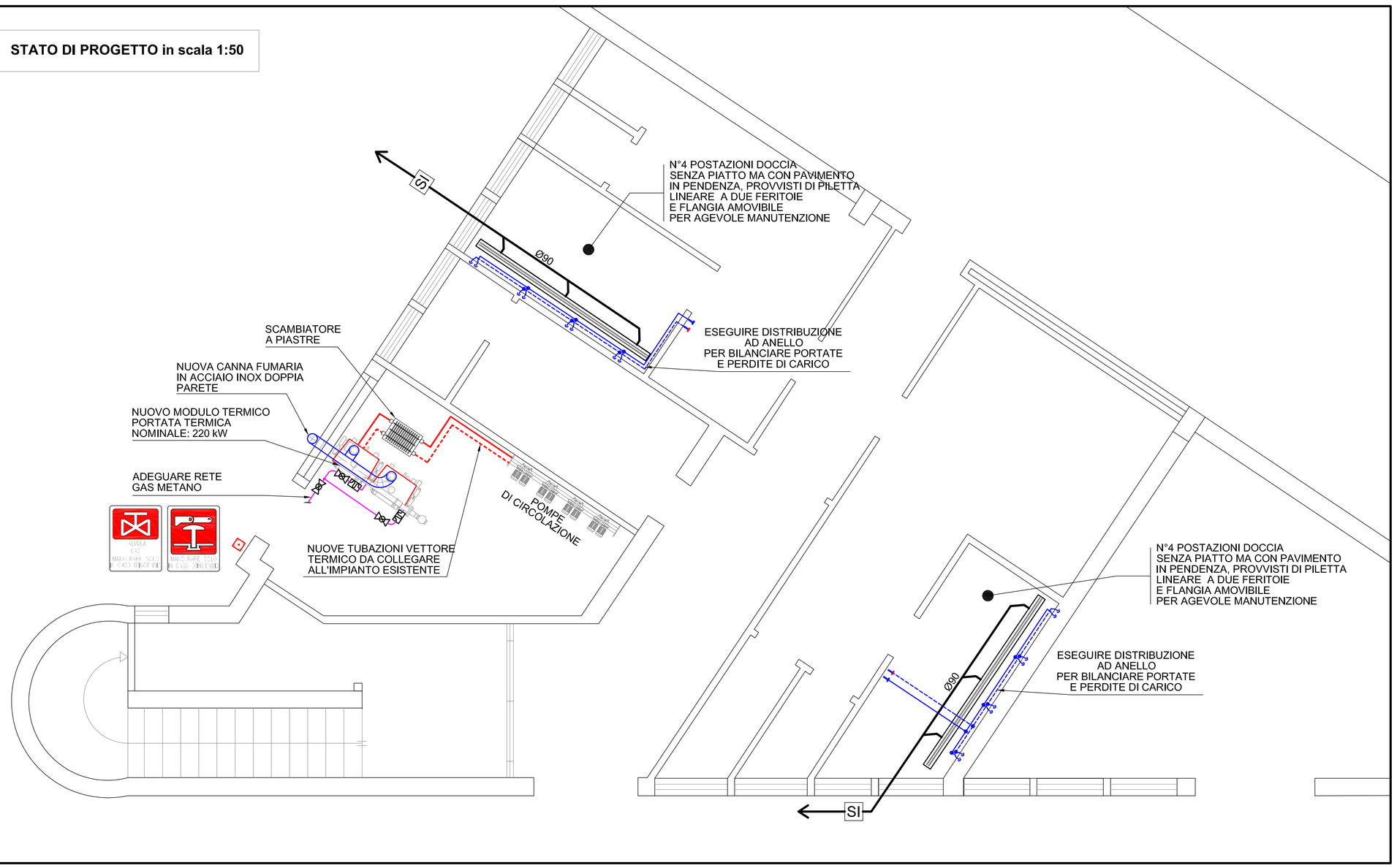

LEGENDA

TUBAZIONI DI DISTRIBUZIONE ACQUA CALDA, FREDDA IN POLIPROPILENE POSTE SOTTO TRACCIA ISOLATE CON RIVESTIMENTO POLIMERICO CON SPESSORI SECONDO LEGGE 10/91:
L'ANELLO SARA' REALIZZATO CON TUBO Ø 23/32 mm
MENTRE IL COLLEGAMENTO AI MISCELATORI DOCCIA SARA' EFFETTUATO CON TUBO Ø 14,5/20 mm
IL TUTTO DOTATO DI RIVESTIMENTO POLIMERICO SP. 9 mm

COLLETTORE DI SCARICO ACQUE NERE

SI — POZZETTO CON SIFONE IDRAULICO

CHIAVI DI ARRESTO DA INCASSO ACQUA CALDA E FREDDA SANITARIA

TUBI MONTANTI AI SANITARI

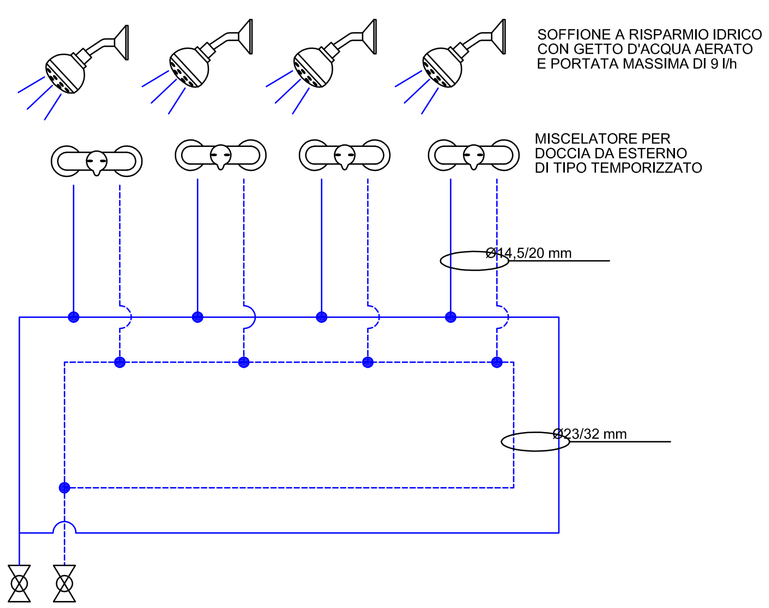

PROVINCIA DI PADOVA

COMUNE DI SAN PIETRO IN GU

Rev.	Data	Descrizione	Note
3			
2			
1			
0	01.07.20		

COMMITTENTE

COMUNE DI SAN PIETRO IN GU
PIAZZA PRANDINA, 37
35010 SAN PIETRO IN GU (PD)

DESCRIZIONE PROGETTO

PROGETTO DEFINITIVO ESECUTIVO PER MANUTENZIONE STRAORDINARIA DELLA CENTRALE TERMICA E SPOGLIATOI DELLE PALESTRE IN VIA ASILO A SAN PIETRO IN GU

ELABORATO

PIANTA SPOGLIATOI IMPIANTI TECNOLOGICI
STATO DI PROGETTO

Impianti tecnologici industriali e civili
BENOZZI Ing. MAURO
Via Giorgione 18 Tel. 049/5790583
35012 Camposampiero (PD) PI03605100282
DESE PROGETTI

TIMBRO E FIRMA:

ORDINE DEGLI INGEGNERI DELLA PROVINCIA DI PADOVA - ING. MAURO BENOZZI - N° 3729

SCALA:	1:50
FILE:	M2.dwg
COMMESSA:	20 034
UN. MISURA:	-
CALCOLATO:	-
VERIFICATO:	M.B.
APPROVATO:	M.B.

ALLEGATO/TAVOLA N.

M2

QUESTO DOCUMENTO NON POTRA' ESSERE COPIATO, RIPRODOTTO O ALTRIMENTI PUBBLICATO IN TUTTO O IN PARTE SENZA IL CONSENSO SCRITTO DEI PROGETTISTI (LEGGE 22-4-41, N. 633 - ART. 2575 E SEGG. C.C.)