Planimetria di progetto
scala 1:250

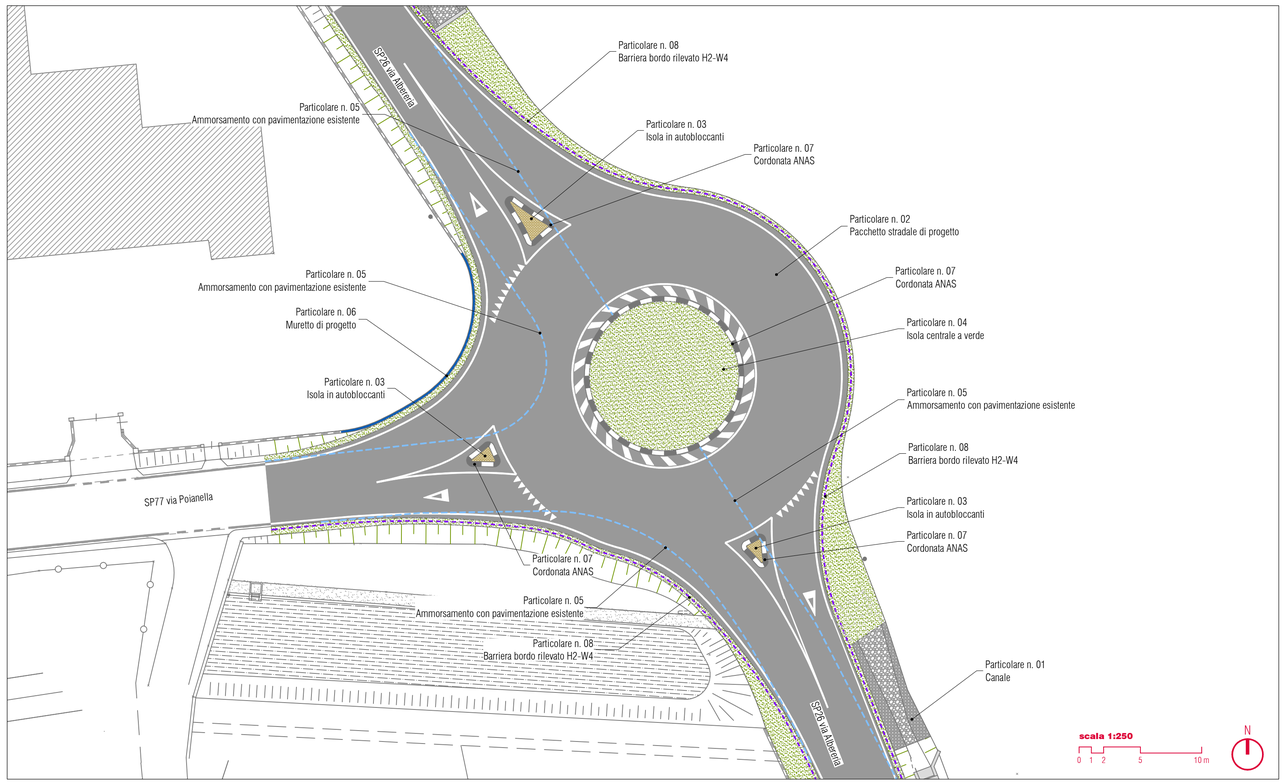

Particolare n.01 - Canale
scala 1:20

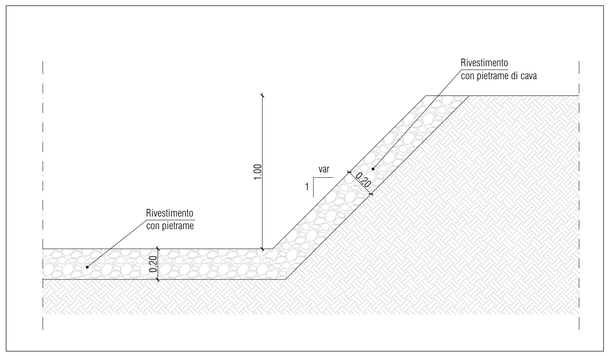

Particolare n.02 - Pacchetto stradale di progetto
scala 1:20

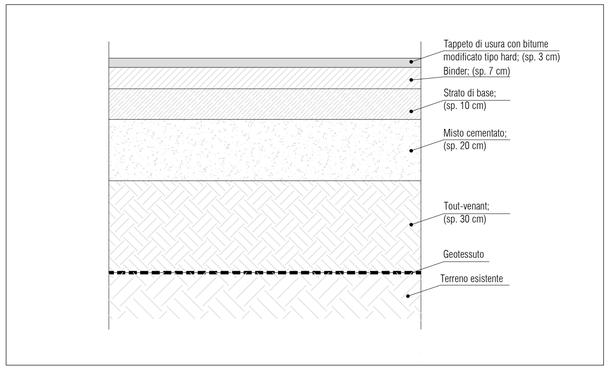

Particolare n.03 - Isola in autobloccanti
scala 1:20

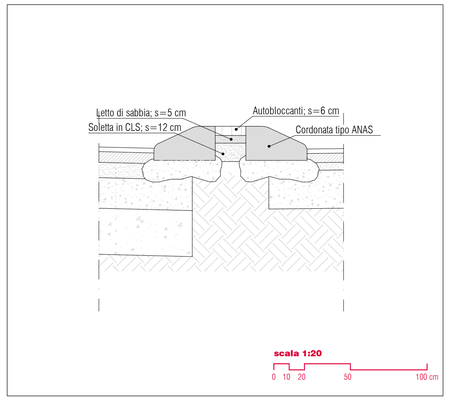

Particolare n.04 - Isola centrale a verde
scala 1:20

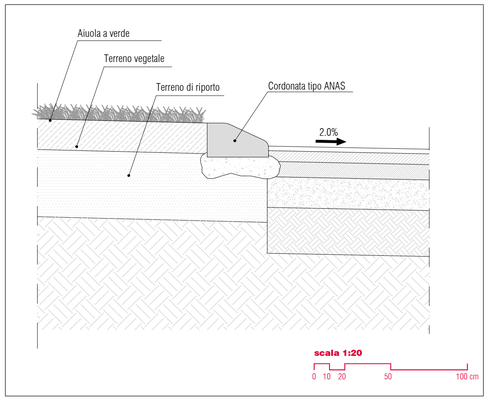

Particolare n.05 - Ammorsamento con pavimentazione esistente
scala 1:10

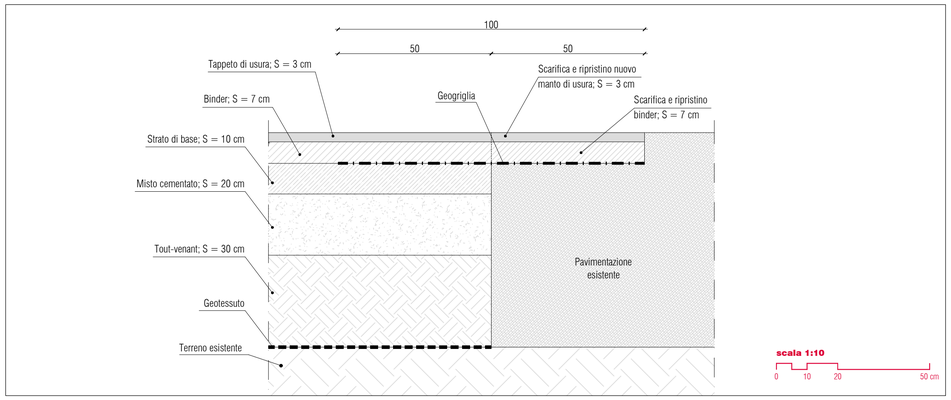

Particolare n.06 - Muretto di progetto
scala 1:20

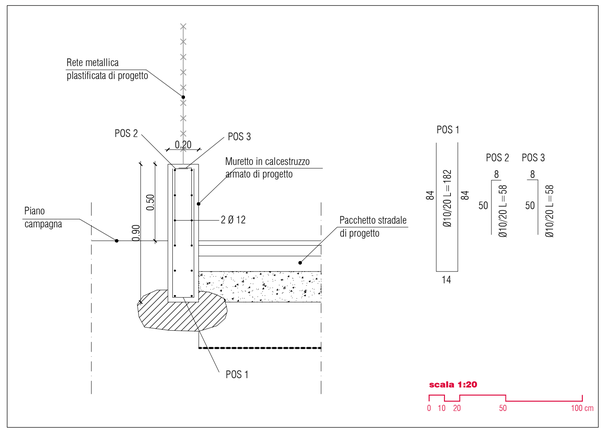

Particolare n.07 - Cordonata ANAS
scala 1:20

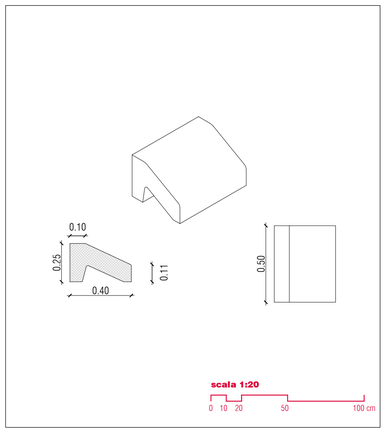

Particolare n.08 - Barriera bordo rilevato N2-W4 2 onde
scala 1:10

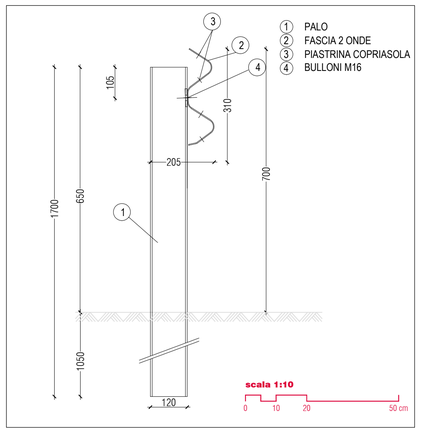

scala 1:20

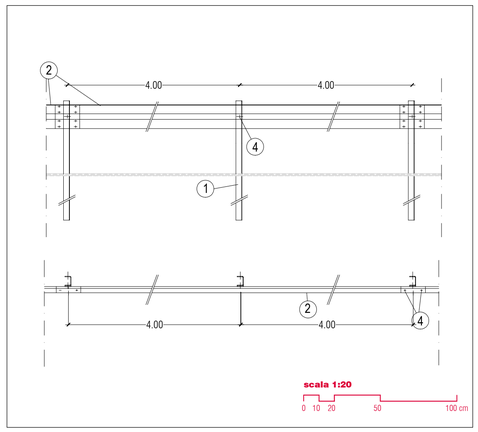

committente

Regione Veneto
Provincia di Padova
Comune di San Pietro in Gu
r.u.p.
arch. Alberto Franco

progettazione definitivo-esecutiva, direzione lavori

sinèrgo
Sinergo Spa - via Ca' Bembo 152 - 30030
Maerne di Martellago - Venezia - Italy -
tel.+39 041 3642511 - fax+39 041 640481
sinergospa.com - info@sinergospa.com

Progettista e Direttore dei Lavori
arch. Alberto Muffato

coordinamento di progetto
ing. Stefano Averno

coordinamento per la sicurezza in fase di progettazione
ing. Stefano Muffato

oggetto

PROGETTO ESECUTIVO
Realizzazione di un'intersezione a rotatoria tra Via Albereria e Via Poianella

località
San Pietro in Gu (PD)

STATO DI PROGETTO:
PLANIMETRIA E DETTAGLI

direttore tecnico
arch. Alberto Muffato

04.05

file	cod. committente	commessa
18112-01_A_04.05_TAV_r00		**18112**

rev	data		redatto	verificato	approvato
rev	data		redatto	verificato	approvato
rev	data		redatto	verificato	approvato
0	17.10.2018	prima emissione	S. Averno	S. Averno	A. Muffato

© SINERGO Spa tutti i diritti riservati a norma di legge